TABULKA - VYTYČOVACÍ BODY PŘELOŽENÝCH STOŽÁRŮ

POZICE Č.			
908882	734456,4073	1041750,4409	Přeložený stožár veřejného osvětlení
908891	734320,2503	1041797,107	Přeložený stožár veřejného osvětlení
908893	734288,6334	1041808,9681	Přeložený stožár veřejného osvětlení
908894	734256,9371	1041820,7372	Přeložený stožár veřejného osvětlení

VZOROVÝ ŘEZ ZÁKLADEM STOŽÁRU S POUZDREM:

ROZMĚR ZÁKLADU PRO STOŽÁRY:
BETON B20
Výška stožáru do 10m: 800x800x1000 mm
Výška stožáru do 6m: 400x400x800 mm

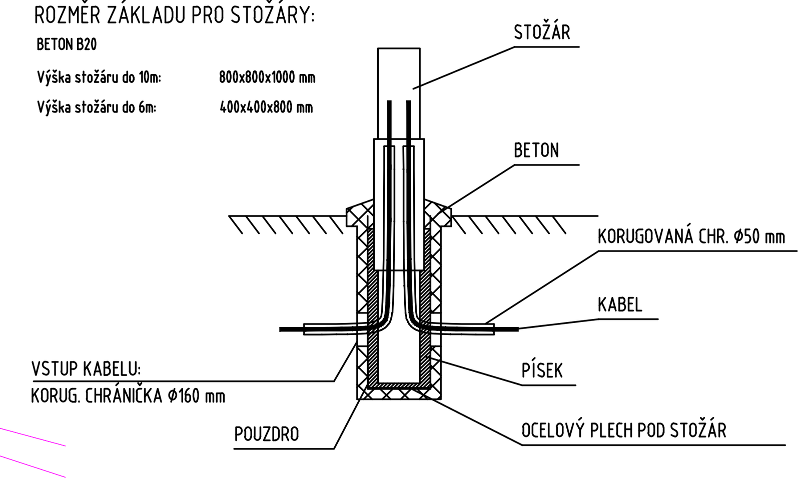

kabely ve volném prostoru,chodníku

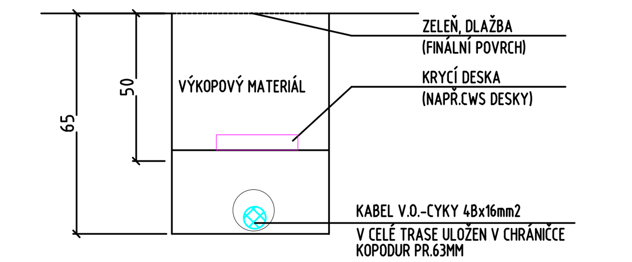

kabely v komunikaci, ve vjezdech

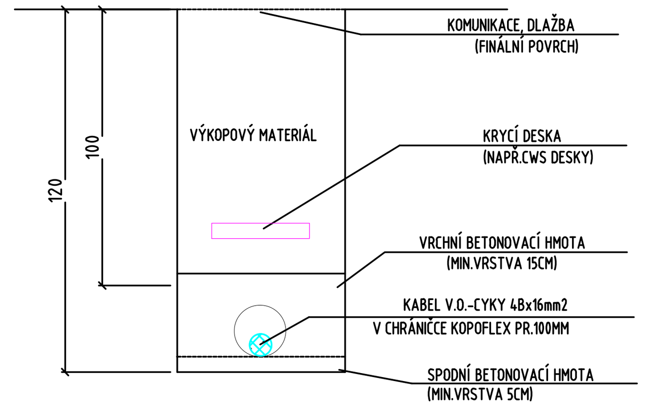

VŠEOBECNÁ LEGENDA

- HRANICE PARCEL KN
- HRANICE KATASTRÁLNÍHO ÚZEMÍ
- 39/1 PARCELNÍ ČÍSLO
- STÁVAJÍCÍ ROZHRANÍ PLOCH
- STÁVAJÍCÍ PLOTY
- STÁVAJÍCÍ BRÁNA/BRANKA
- živice 69 85 STÁVAJÍCÍ POVRCH/VÝŠKA TERÉNU
- HRANICE STAVBY

VEŘEJNÉ OSVĚTLENÍ

- VO — VO STÁVAJÍCÍ VEDENÍ VO – KABELÁŽ TYPU AYKY
- VO — VO VYMĚNĚNÉ VEDENÍ VO – KABELÁŽ TYPU CYKY
- STÁVAJÍCÍ/NAVRHOVANÉ CHRÁNIČKY
- STÁVAJÍCÍ STOŽÁR VO DLE DOKUMENTACE SÍTĚ VČETNĚ UMÍSTĚNÉHO SVÍTIDLA
- PŘEMÍSTĚNÝ STÁVAJÍCÍ STOŽÁR VEŘEJNÉHO OSVĚTLENÍ NA STOŽÁR UMÍSTIT SVÍTIDLO BEZ VÝLOŽNÍKU PROVEDENA VÝMĚNA SVÍTIDLA MARS70W ZA SAFÍR70W
- VÝMĚNA STOŽÁRU J10METAL ZA STOŽÁR OSV10M NA STOŽÁR UMÍSTIT SVÍTIDLO BEZ VÝLOŽNÍKU PROVEDENA VÝMĚNA SVÍTIDLA MARS70W ZA SAFÍR70W
- STÁVAJÍCÍ STOŽÁR OSV10M NA STOŽÁR UMÍSTIT SVÍTIDLO BEZ VÝLOŽNÍKU PROVEDENA VÝMĚNA SVÍTIDLA MARS70W ZA SAFÍR70W
- VÝMĚNA STOŽÁRU J10METAL ZA STOŽÁR OSV10M NA STOŽÁR UMÍSTIT STÁVAJÍCÍ SVÍTIDLO BEZ VÝLOŽNÍKU STÁVAJÍCÍ SVÍTIDLO SAFÍR70W DOPLNIT O NÁSTAVEC

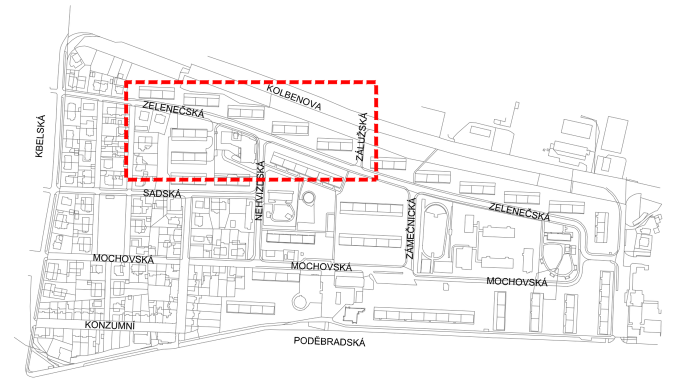

NÁZEV STAVBY	**Stavba č.40297 TV HLOUBĚTÍN** etapa 0005 - Zelenečská I
INVESTOR	MAGISTRÁT HLAVNÍHO MĚSTA PRAHY, Mariánské náměstí 2, Praha 1
	ODBOR TECHNICKÉ VYBAVENOSTI, Vyšehradská 51, Praha 2

GENERÁLNÍ PROJEKTANT	HLAVNÍ INŽENÝR PROJEKTU	ZPRACOVATEL ČÁSTI	ZODPOVĚDNÝ PROJEKTANT
	HLAVNÍ ARCHITEKT		PROJEKTANT

		ZAKÁZKOVÉ ČÍSLO	REVIZE	STUPEŇ	ČÍSLO	PARÉ
OBJEKT	IO 705 - VEŘEJNÉ OSVĚTLENÍ	2010-01	000	DOKUMENTACE PRO VÝBĚR ZHOTOVITELE	2.	
ČÁST	VÝKRESOVÁ DOKUMENTACE	DATUM 23.9.2016	DATUM REVIZE -			
NÁZEV	**SITUACE**	MĚŘÍTKO VÝKRESU 1:500	POČET FORMÁTŮ 5 A4			